UKŁAD ARKUSZY

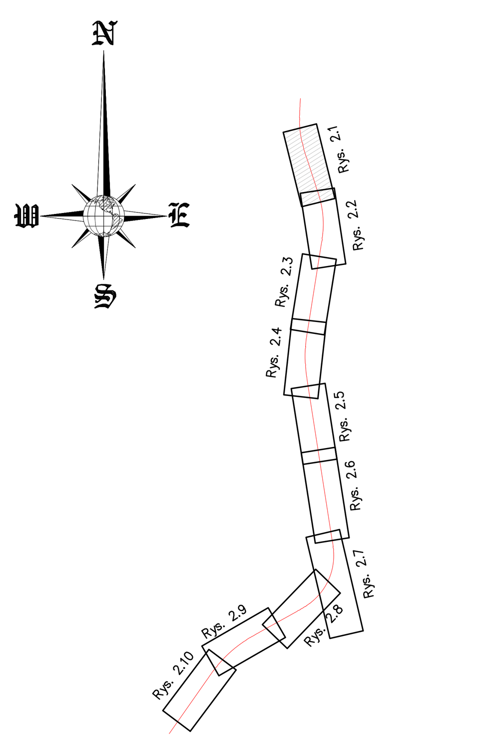

UWAGI

Oznaczenia graficzne wg PN-EN ISO 11091:2001, PN-B-01027

Inwentaryzacje dendrologiczną przeprowadzono w GRUDNIU 2019r.

OZNACZENIA:

- Zakres aktualizacji mapy
- 1500 Drzewa istniejące
- 1500 Drzewa do usunięcia
- 1500 Drzewa do zabezpieczenia na okres budowy
- 1500 Krzewy istniejące
- 1500 Krzewy do usunięcia
- 1500 Nr wykazu inwentaryzacyjnego
- 1500 Załączniki z drzewami
- 1500 Załączniki do usunięcia

Jednostka projektowa: IVIA	IVIA S.A www.ivia.pl biuro@ivia.pl	Siedziba Spółki: al.Roździeńskiego 91 40-203 Katowice tel./fax +48 33 822 46 67	Biuro Czechowice Dziedzice: ul. Kasprowicza 46 43-502 Czechowice Dziedzice tel./fax +48 33 822 46 67	Nr umowy: O.KA.D-3.2413.10.2019 z dnia 05.07.2019r.

Inwestor: **Skarb Państwa** **Generalny Dyrektor Dróg Krajowych i Autostrad** reprezentowany przez: **Generalną Dyrekcję Dróg Krajowych i Autostrad w Katowicach** ul. Myśliwska 5 40-017 Katowice GDDKiA	Zamierzenie budowlane:	„Rozbudowa drogi ekspresowej S1 odcinek Mysłowice -Lędziny (jezdnia lewa i prawa)"
	Przedmiot opracowania:	INWENTARYZACJA ZIELENI WRAZ Z PLANEM WYRĘBU

Rodz. oprac.: PB	Nazwa rysunku:	INWENTARYZACJA ZIELENI		Nr rys.: 2.1
Branża:				
Nr. Tomu: 2.9.1				
Data: 12.2021	Skala: 1:500		rewizja nr 02	

Funkcja:	Tytuł, imię i nazwisko	Nr uprawnień, specjalność	Podpis
Projektant:	inż. Sławomir Forystek	--- leśnictwo	[signature]
Projektant:	mgr inż. Karol Płociszko	--- leśnictwo	[signature]
Sprawdził:			
Sprawdził:			
Opracował:			
Opracował:			